LOONARI

SZYNA MultiLINE TYP D

UWAGA! Przed przystąpieniem do montażu należy odłączyć zasilanie.

1.

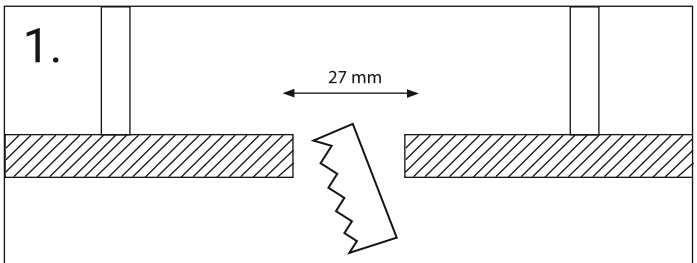

Wykonaj podłużny otwór montażowy o szerokości: 27 mm.

2A.

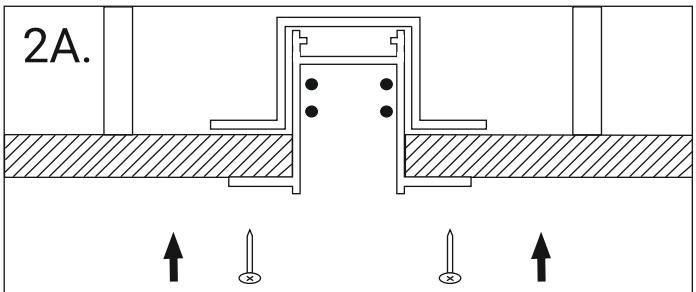

Zainstaluj szynę w otworze montażowym,
a następnie przykręć do uchwytu montażowego
łącząc blachowkrętem pióra szyny i uchwytu.

2B

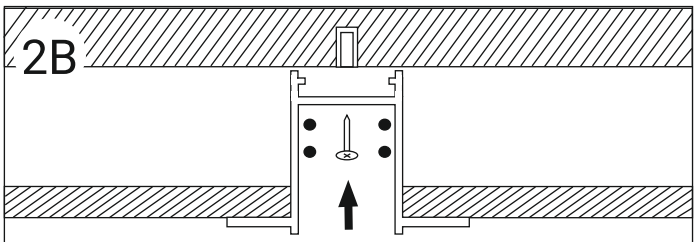

Zainstaluj szynę w otworze montażowym,
a następnie przykręć szynę do konstrukcji stropu.

2C.

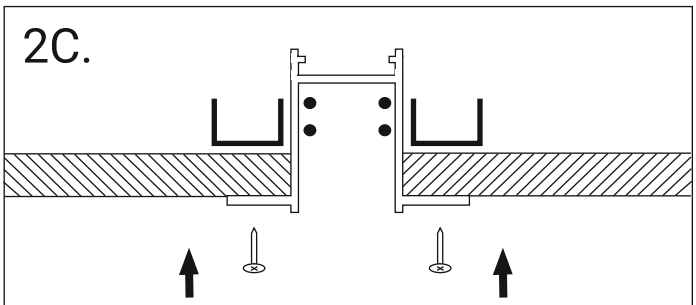

Zainstaluj szynę w otworze montażowym,
a następnie przykręć do konstrukcji sufitu
łącząc blachowkrętem pióro szyny i profil aluminiowy.

3.

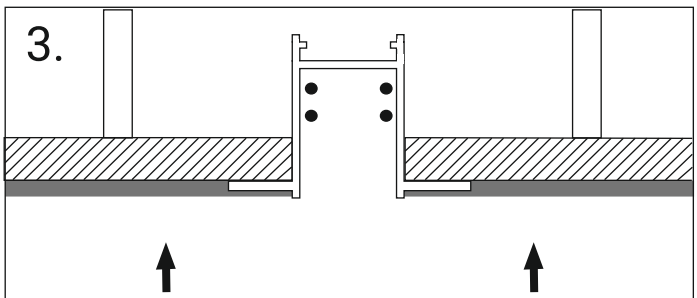

Wykonaj obróbkę gipsową aż do pełnego
przykrycia frezu na krawędziach szyny.