LOONARI

SZYNA MultiLINE TYP C

UWAGA! Przed przystąpieniem do montażu należy odłączyć zasilanie.

Montaż podtynkowy szyny:

1.

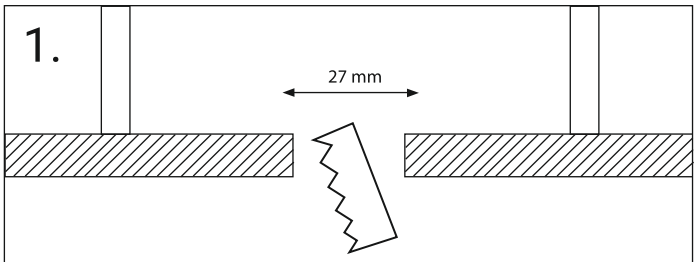

Wykonaj podłużny otwór montażowy o szerokości: 27 mm.

2A

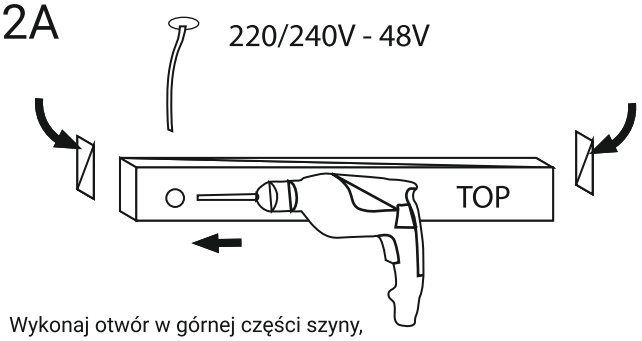

Wykonaj otwór w górnej części szyny,
a następnie przełóż przewód do wnętrza szynoprzewodu.

2B

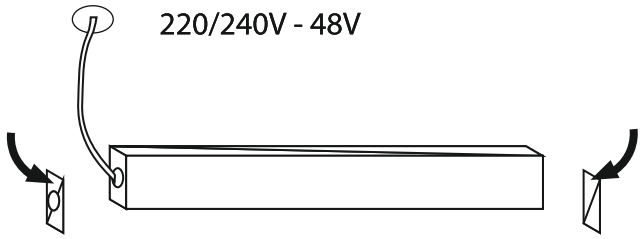

Przełóż przewód przez otwór w zaślepce.

3.

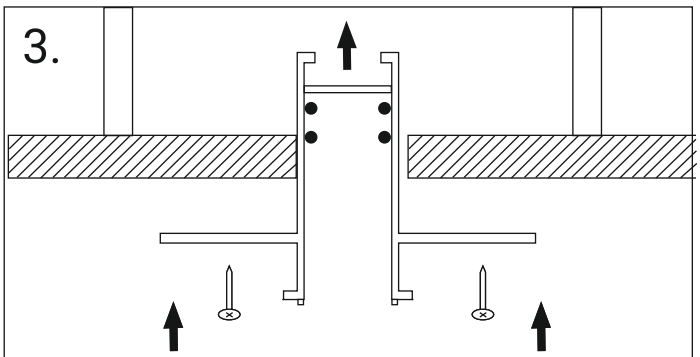

Zainstaluj szynę w otworze montażowym,
a następnie przykręć do konstrukcji sufitu.

4.

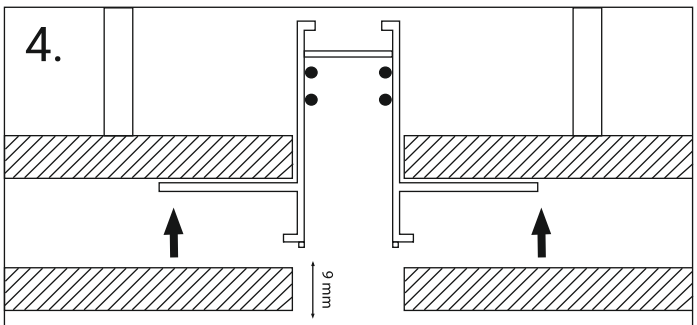

Przykręć do konstrukcji sufitu drugą warstwę płyt
kartonowo - gipsowych **maks. grubość 9 mm.**

5.

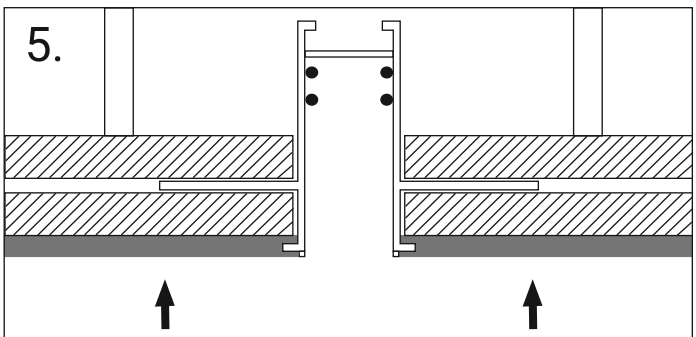

Wykonaj obróbkę gipsową, aż do pełnego
przykrycia frezu na krawędziach szyny.