LAPILO SQ SM



Kod produktu	456818	456825	458249	458232
Strumień świetlny [lm]	660	660	660	660
Moc [W]	8	8	8	8
Skuteczność świetlna [lm/W]	82,5	82,5	82,5	82,5
Barwa [K]	3000	3000	3000	3000
Kolor obudowy	Biały	Czarny	Czarno-złoty	Czarno-biały

Jednolitość barwy [SDCM]	<4
Kąt rozsyłu	40°
Współczynnik oddawania barw [CRI]	90
Współczynnik ochrony IP	20
Klasa ochrony przeciwporażeniowej	I
Współczynnik zachowania strumienia	0,7
Napięcie [V]	220 - 240
Trwałość [h]	30 000
Temperatura pracy [°C]	-10 ... +30
Czas nagrzania lampy do 60% lm	<0,5s
Power Factor	>0,5
Lampa przeznaczona do ściemniania	Nie

LAPILO SQ SM

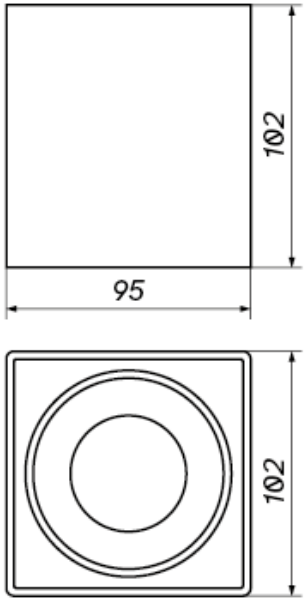

Więcej informacji o produkcie:

Podane wymiary oraz informacje techniczne mają jedynie charakter informacyjny. Rzeczywiste dane mogą się nieznacznie różnić ze względu na proces produkcyjny. LOONARI zastrzega sobie prawo do zmiany przedstawionych materiałów i parametrów technicznych produktów bez wcześniejszego powiadomienia. Zdjęcia prezentują przykładowy wariant kolorystyczny. Wykończenie i kolor oprawy mogą się różnić od wariantu zaprezentowanego na zdjęciu w zależności od zamówienia. Tolerancja wymiarowa ± 1mm