LUCENA SM



Jednolitość barwy [SDCM]	<4
Kąt rozsyłu	120°
Współczynnik oddawania barw [CRI]	90
Współczynnik ochrony IP	20
Klasa ochrony przeciwporażeniowej	I
Współczynnik zachowania strumienia	0,7
Napięcie [V]	220 - 240
Trwałość [h]	30 000
Temperatura pracy [°C]	-10 ... +30
Czas nagrzania lampy do 60% lm	<0,5s
Power Factor	>0,5
Lampa przeznaczona do ściemniania	Nie

Kod produktu	**894804**	**894811**	**894828**	**894835**	**894842**	**894859**
Strumień świetlny [lm]	866	866	866	866	1570	1570
Moc [W]	12	12	12	12	18	18
Skuteczność świetlna [lm/W]	72	72	72	72	87	87
Barwa [K]	3000	3000	4000	4000	4000	4000
Kolor obudowy	Biały	Czarny	Biały	Czarny	Biały	Czarny

LUCENA SM

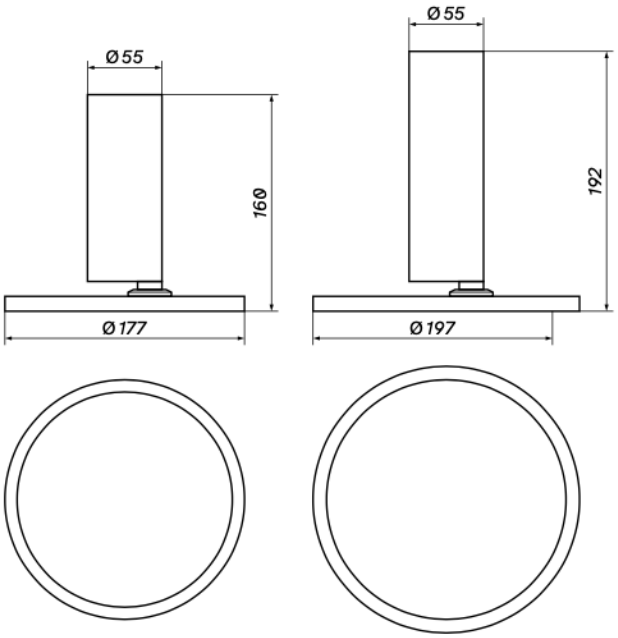

Więcej informacji o produkcie:

Podane wymiary oraz informacje techniczne mają jedynie charakter informacyjny. Rzeczywiste dane mogą się nieznacznie różnić ze względu na proces produkcyjny. LOONARI zastrzega sobie prawo do zmiany przedstawionych materiałów i parametrów technicznych produktów bez wcześniejszego powiadomienia. Zdjęcia prezentują przykładowy wariant kolorystyczny. Wykończenie i kolor oprawy mogą się różnić od wariantu zaprezentowanego na zdjęciu w zależności od zamówienia. Tolerancja wymiarowa ± 1mm