LOONARI

CROSTI LAPILO SQ SM

UWAGA! Przed przystąpieniem do montażu należy odłączyć zasilanie.

Zasilacz zastosowany w tej oprawie oświetleniowej powinien być wymieniany wyłącznie przez producenta lub jego przedstawiciela serwisowego lub podobnie wykwalifikowaną osobę.

1.

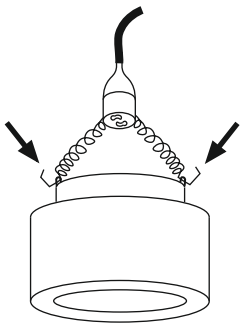

Zahacz sprężyny o boczne otwory wewnętrznego pierścienia.

2.

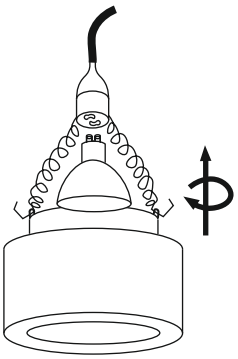

Umieść żarówkę w oprawce, a następnie
całość włóż do środka pierścienia.

3.

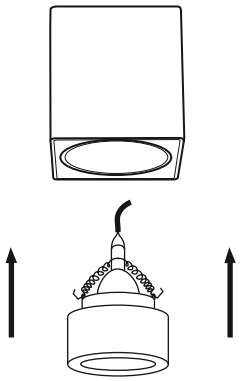

Pierścień z żarówką umieść w oprawie.

4.

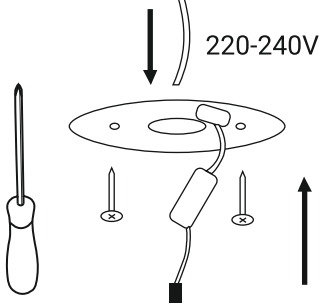

Przez otwór w uchwycie przełóż przewód zasilający,
przykręć uchwyt do sufitu, a następnie połącz przewód zasilający z kostką.

5.

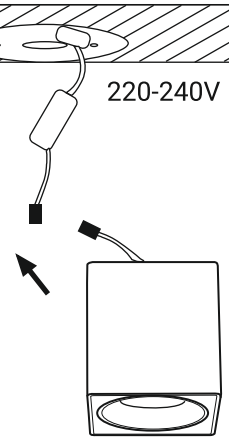

Podłącz moduł świetlny do zasilacza.

6.

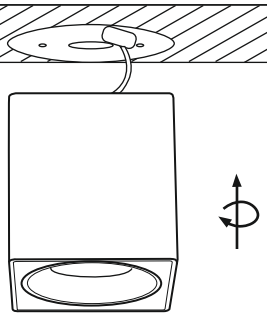

Zamontuj oprawę na uchwycie.

