LUCENA SM

UWAGA! Przed przystąpieniem do montażu należy odłączyć zasilanie.

Źródło światła oraz zasilacz zastosowane w tej oprawie oświetleniowej powinny być wymieniane wyłącznie przez producenta lub jego przedstawiciela serwisowego lub podobnie wykwalifikowaną osobę.

1.

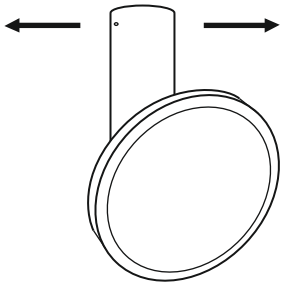

Wykręć śrubki po bokach oprawy,
a następnie wyjmij uchwyt montażowy.

2.

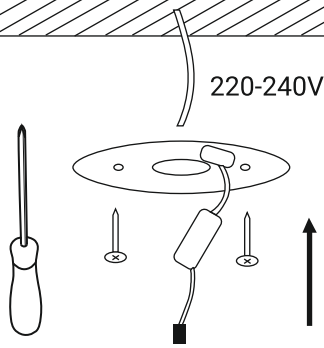

Przez otwór w środkowej części uchwytu
przełóż przewód zasilający, a następnie połącz
przewód zasilający, przykręć uchwyt do sufitu.

3.

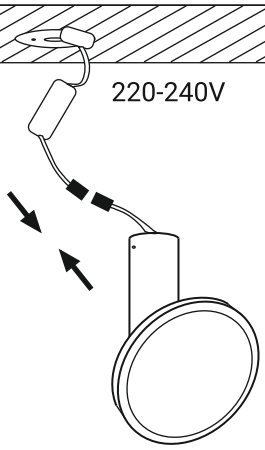

Podłącz moduł świetlny do zasilacza.

4.

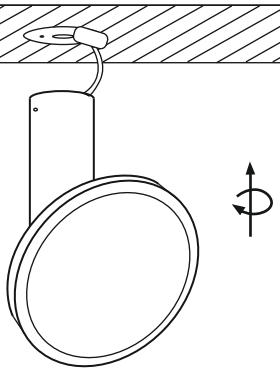

Zamontuj oprawę na uchwycie.

