# AULO

LOONARI



| | |
|---|---|
| **Jednolitość barwy/ MacAdam steps [SDCM]:** | <3 |
| **Kąt rozsyłu/ Beam angle:** | 360° |
| **Współczynnik oddawania barw/ Colour rendering index (CRI):** | 90 |
| **Współczynnik ochrony IP/ IP rating:** | 20 |
| **Klasa ochrony przeciwporażeniowej/ Protection class:** | II |
| **Współczynnik zachowania strumienia/ Lumen maintanance factor:** | 0,7 |
| **Napięcie/ Voltage: [V]** | ~220 – 240 AC |
| **Input frequency [Hz]** | 50 |
| **Trwałość/ Lifetime [h]** | 30 000 |
| **Temperatura pracy/ Operating temperature [°C]** | -10 ... +30 |
| **Czas nagrzania lampy do 60% lm/ Warm-up time to 60% luminous flux** | <0,5s |
| **Power factor** | >0,5 |
| **Sposób ściemniania/ Dimming** | Nie/ No |

# AULO

| Kod produktu/ Product code: | 407580 | 407597 | 407603 | 407610 | 407627 | 407634 | 421494 |
|---|---|---|---|---|---|---|---|
| Strumień świetlny/ Luminous flux: [lm] | 576 | 753 | 576 | 753 | 576 | 753 | 576 |
| Moc/ Power: [W] | 12 | 12 | 12 | 12 | 12 | 12 | 12 |
| Skuteczność świetlna/ Luminous efficacy: [lm/W] | 3000 | 4000 | 3000 | 4000 | 3000 | 4000 | 3000 |
| Barwa/ CCT: [K] | 48 | 63 | 48 | 63 | 48 | 63 | 48 |
| Kolor/ Colour: | Biały | Biały | Szampański | Szampański | Szary | Szary | Zielony |

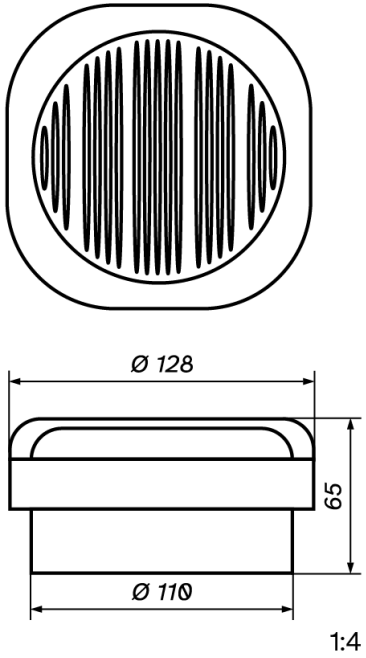
Ø 128
65
Ø 110
1:4

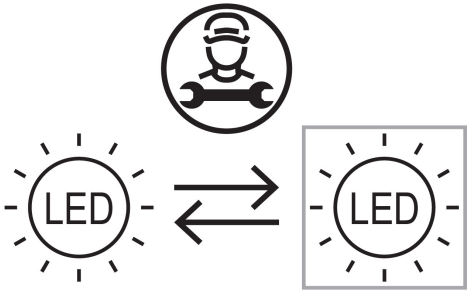


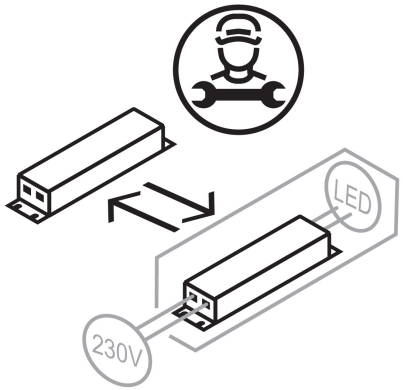


Więcej informacji o produkcie: /
For more information about the product:

PL: Podane wymiary oraz dane techniczne mają jedynie charakter informacyjny. Rzeczywiste dane mogą się nieznacznie różnić ze względu na proces produkcyjny. LOONARI zastrzega sobie prawo do zmiany przedstawionych materiałów i parametrów technicznych produktów bez wcześniejszego powiadomienia. Zdjęcia prezentują przykładowy wariant kolorystyczny. Wykończenie i kolor oprawy mogą się różnić od wariantu zaprezentowanego na zdjęciu w zależności od zamówienia. Tolerancja wymiarowa ±1 mm
ENG: The dimensions and technical information provided are for reference only. Actual values may vary slightly due to the manufacturing process. LOONARI reserves the right to modify the presented materials and technical specifications of its products without prior notice. The images show an example colour variant. The finish and colour of the luminaire may differ from the variant shown in the images, depending on the order. Dimensional tolerance: ±1 mm.