LOONARI

AULO

UWAGA! Przed przystąpieniem do montażu należy odłączyć zasilanie.

Zasilacz zastosowany w tej oprawie oświetleniowej powinien być wymieniany wyłącznie przez producenta lub jego przedstawiciela serwisowego lub podobnie wykwalifikowaną osobę.

Instrukcja bezpieczeństwa.

1. Wszystkie czynności związane z instalacją, konserwacją i wymianą źródła światła należy realizować przy wyłączonym zasilaniu oprawy oświetleniowej
2. Zabrania się dokonywania modyfikacji instalacji elektrycznej wewnątrz oprawy oraz korpusu zewnętrznego.
3. Zweryfikuj poprawność doboru materiałów instalacyjnych (kołków i wkrętów) do powierzchni, na której zamontowana jest oprawa.
4. Do podłączeń elektrycznych należy stosować wyłącznie akcesoria montażowe zgodne z normą PN-EN 60998-1:2006
5. W przypadku wątpliwości skontaktuj się z wykwalifikowanym elektrykiem.
6. Po zakończeniu montażu nie wyrzucaj instrukcji obsługi, zachowaj ją na wypadek przyszłych serwisów.
7. Przed przystąpieniem do wymiany źródła światła albo oddzielnego osprzętu sterującego w oprawie oświetleniowej należy upewnić się czy wymieniany typ źródła światła albo oddzielnego osprzętu sterującego może być zastosowany w danej oprawie. Stosuj wyłącznie żarówki GU10 LED, nie używaj żarówek halogenowych GU10.
8. Oprawa oświetleniowa nie może być eksploatowana w pobliżu materiałów łatwopalnych.
9. Oprawa oświetleniowa nie powinna być poddawana wstrząsom, udarom i przeciążeniom.
10. Oprawa oświetleniowa nie może być eksploatowana z uszkodzeniami mechanicznymi.
11. Należy zabezpieczyć oprawę oświetleniową od kontaktu ze smarami, rozpuszczalnikami, substancjami penetrującymi i innymi środkami chemicznymi mogącymi uszkadzać zewnętrzną powłokę albo mogącymi wnikać do wnętrza oprawy oświetleniowej,
12. Oprawę oświetleniową można czyścić wilgotną tkaniną, wyłącznie po upewnieniu się, że zasilanie oprawy zostało wyłączone; przed ponownym włączeniem oprawy oświetleniowej, należy upewnić się, że oprawa nie jest wilgotna,
13. Oprawy oświetleniowe podczas swojej pracy mogą nagrzewać się do wysokich temperatur, mogących skutkować oparzeniami nieosłoniętych części ciała, należy upewnić się czy oprawa oświetleniowa, źródło światła i oddzielny osprzęt sterujący ostygło do temperatur y umożliwiającej bezpieczną konserwację lub wymianę

Podmiot odpowiedzialny:
LOONARI sp. z o.o.
NIP:6452564767 KRS:0000835164
ul. Podmiejska 7
41-940 Piekary Śląskie, Polska
e-mail: hello@loonari.eu
tel: 539982819
formularz skarg dot. bezpieczeństwa: https://loonari.eu/formularz-gpsr/



Produkt spełnia wymogi Zarządzenia EU 2002/96/EC
Symbol przekreślonego kosza znajdujący się na urządzeniu oznacza, że wyrobu nim oznaczonego nie wolno wyrzucać wraz z innymi odpadami gospodarstwa domowego. Po użyciu produktu należy oddać go do punktu zbiórki odpadów urządzeń elektrycznych i elektronicznych lub zwrócić go do sprzedawcy. Odpowiednia segregacja śmieci w celu późniejszej obróbki, odzysku lub zniszczenia przyczynia się do uniknięcia negatywnego wpływu na środowisko oraz zdrowie, tym samym umożliwia odzysk surowców, z których wykonano produkt. W celu uzyskania szczegółowych informacji dotyczących dostępnych punktów zbiórki odpadów należy zwrócić się do lokalnej służby oczyszczalni lub sklepu, gdzie produkt został zakupiony.

LOONARI

AULO

UWAGA! Przed przystąpieniem do montażu należy odłączyć zasilanie.

Zasilacz zastosowany w tej oprawie oświetleniowej powinien być wymieniany wyłącznie przez producenta lub jego przedstawiciela serwisowego lub podobnie wykwalifikowaną osobę.

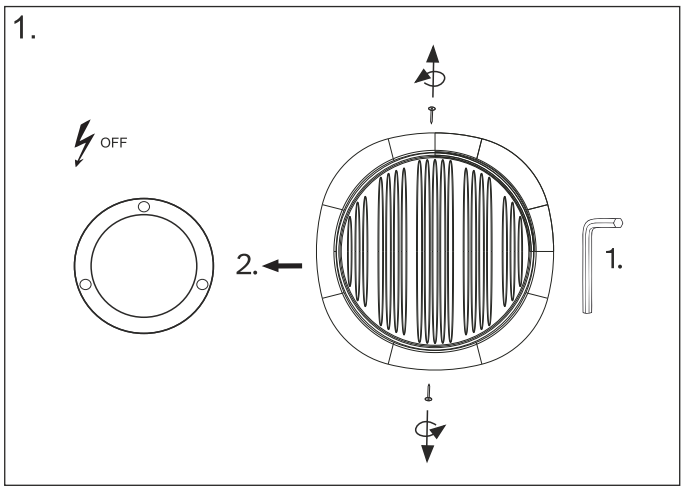

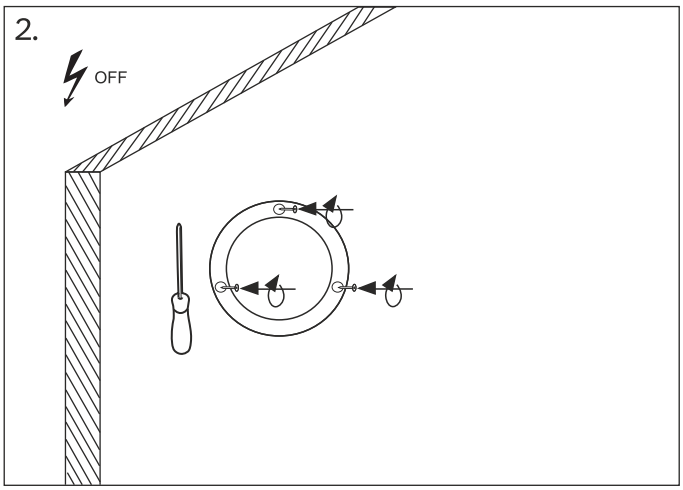

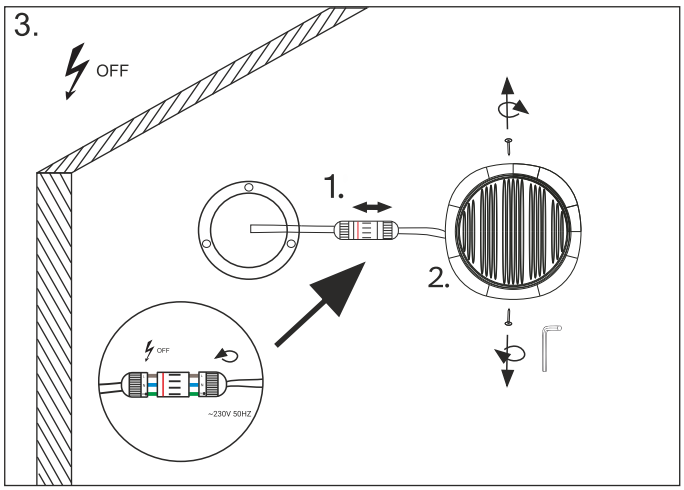

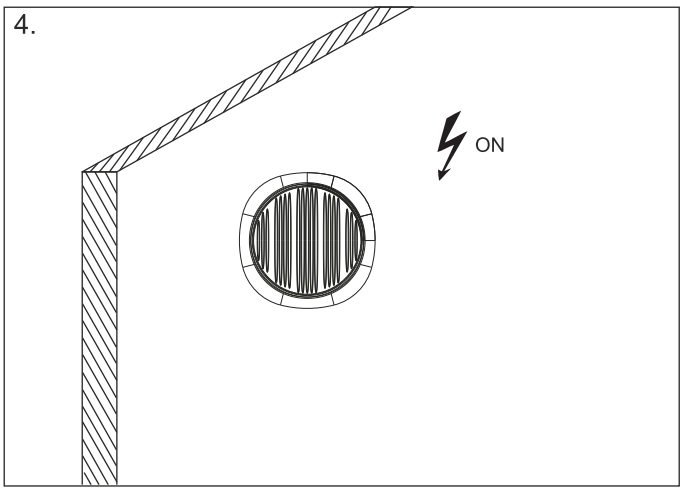

Slovenščina



Izdelek izpolnjuje zahteve Direktive EU 2002/96/ES. Simbol prečrtanega smetnjaka na napravi pomeni, da izdelka ni dovoljeno odvreči skupaj z gospodinjskimi odpadki. Po uporabi je treba izdelek oddati na zbirno mesto za odpadno električno in elektronsko opremo ali ga vrniti prodajalcu. Pravilno ločevanje odpadkov za nadaljnjo obdelavo, predelavo ali odstranjevanje pomaga preprečevati negativne vplive na okolje in zdravje ter omogoča ponovno pridobivanje materialov, iz katerih je izdelek izdelan. Za podrobne informacije se obrnite na lokalno službo za ravnanje z odpadki ali trgovino, kjer je bil izdelek kupljen.

Lietuvių



Produktas atitinka ES direktyvos 2002/96/EB reikalavimus. Perbrauktos šiukšliadėžės simbolis ant įrenginio reiškia, kad produkto negalima išmesti kartu su buitinėmis atliekomis. Po naudojimo produktas turi būti pristatytas į elektros ir elektroninės įrangos atliekų surinkimo punktą arba grąžintas pardavėjui. Tinkamas atliekų rūšiavimas tolesniam apdorojimui, perdirbimui ar šalinimui padeda išvengti neigiamo poveikio aplinkai ir sveikatai bei leidžia atgauti medžiagas, iš kurių pagamintas produktas. Dėl išsamesnės informacijos kreipkitės į vietos atliekų tvarkymo tarnybą arba parduotuvę, kurioje produktas buvo įsigytas.

Latviešu



Produkts atbilst ES Direktīvas 2002/96/EK prasībām. Pārsvītrotas atkritumu tvertnes simbols uz ierīces norāda, ka produktu nedrīkst izmest kopā ar sadzīves atkritumiem. Pēc lietošanas produkts jānodod elektrisko un elektronisko iekārtu atkritumu savākšanas punktā vai jāatgriež pārdevējam. Pareiza atkritumu šķirošana turpmākai apstrādei, pārstrādei vai likvidēšanai palīdz novērst negatīvu ietekmi uz vidi un cilvēku veselību un ļauj atgūt materiālus, no kuriem produkts ir izgatavots. Lai iegūtu detalizētu informāciju par pieejamajiem savākšanas punktiem, sazinieties ar vietējo atkritumu apsaimniekošanas dienestu vai veikalu, kurā produkts tika iegādāts.

Eesti



Toode vastab EL direktiivi 2002/96/EÜ nõuetele. Seadmel olev läbikriipsutatud prügikasti sümbol tähendab, et toodet ei tohi visata olmejäätmete hulka. Pärast kasutamist tuleb toode viia elektri- ja elektroonikaseadmete jäätmete kogumispunkti või tagastada müüjale. Õige jäätmete sorteerimine edasiseks töötlemiseks, taaskasutuseks või kõrvaldamiseks aitab vältida negatiivset mõju keskkonnale ja inimeste tervisele ning võimaldab taaskasutada materjale, millest toode on valmistatud. Täpsema teabe saamiseks pöörduge kohaliku jäätmekäitlusteenuse või kaupluse poole, kust toode osteti.

Malti



Il-prodott jikkonforma mar-rekwiżiti tad-Direttiva UE 2002/96/KE. Is-simbolu tal-kontenitur tal-iskart imħassar fuq l-apparat jindika li l-prodott ma jistax jintrema flimkien mal-iskart domestiku. Wara l-użu, il-prodott għandu jingħata f'punt ta' ġbir ta' skart ta' tagħmir elettriku u elettroniku jew jintbagħat lura lill-bejjiegħ. Is-separazzjoni xierqa tal-iskart għall-ipproċessar, ir-riċiklaġġ jew ir-rimi tgħin biex jiġu evitati impatti negattivi fuq l-ambjent u s-saħħa u tippermetti l-irkupru tal-materjali li minnhom huwa magħmul il-prodott. Għal informazzjoni dettaljata dwar il-punti ta' ġbir disponibbli, ikkuntattja s-servizz lokali tal-immaniġġjar tal-iskart jew il-ħanut fejn inxtara l-prodott.

Gaeilge



Comhlíonann an táirge ceanglais Threoir AE 2002/96/CE. Léiríonn an siombail den bhosca bruscair trasnaithe ar an bhfeiste nach ceart an táirge a dhiúscairt le dramhaíl tí. Tar éis úsáide, ba cheart an táirge a thabhairt chuig pointe bailithe do dhramhaíl trealaimh leictreach agus leictreonach nó é a thabhairt ar ais don díoltóir. Cuireann scaradh ceart dramhaíola le haghaidh cóireála, athchúrsála nó diúscartha le cosaint an chomhshaoil agus na sláinte daonna agus ceadaíonn sé aisghabháil na n-ábhar as a bhfuil an táirge déanta. Le haghaidh faisnéis mhionsonraithe faoi phointí bailithe atá ar fáil, déan teagmháil le do sheirbhís áitiúil bainistíochta dramhaíola nó leis an siopa inar ceannaíodh an táirge.

Magyar



A termék megfelel az EU 2002/96/EK irányelv követelményeinek. Az eszközön található áthúzott szemetes szimbólum azt jelzi, hogy a terméket nem szabad a háztartási hulladékkal együtt kidobni. A termék használatát követően azt elektromos és elektronikus berendezések hulladékának gyűjtőhelyére kell leadni, vagy vissza kell juttatni az eladónak. A hulladék megfelelő szelektálása hozzájárul a környezetre és az emberi egészségre gyakorolt káros hatások elkerüléséhez, valamint lehetővé teszi a felhasznált anyagok visszanyerését. A rendelkezésre álló gyűjtőpontokról részletes információért forduljon a helyi hulladékgazdálkodási szolgáltatóhoz vagy az üzlethez, ahol a terméket vásárolta.

Suomi



Tuote täyttää EU-direktiivin 2002/96/EY vaatimukset. Laitteessa oleva yliviivattu jäteastian symboli tarkoittaa, että tuotetta ei saa hävittää yhdessä kotitalousjätteen kanssa. Käytön jälkeen tuote on toimitettava sähkö- ja elektroniikkalaiteromun keräyspisteeseen tai palautettava jälleenmyyjälle. Oikea jätteiden lajittelu myöhempää käsittelyä, hyödyntämistä tai hävittämistä varten auttaa ehkäisemään ympäristölle ja ihmisten terveydelle aiheutuvia haitallisia vaikutuksia sekä mahdollistaa tuotteen valmistuksessa käytettyjen materiaalien talteenoton. Lisätietoja käytettävissä olevista keräyspisteistä saat paikalliselta jätehuoltopalvelulta tai liikkeestä, josta tuote on ostettu.

Dansk



Produktet opfylder kravene i EU-direktiv 2002/96/EF. Symbolet med den overkrydsede skraldespand på enheden betyder, at produktet ikke må bortskaffes sammen med husholdningsaffald. Efter brug skal produktet afleveres på et indsamlingssted for affald af elektrisk og elektronisk udstyr eller returneres til forhandleren. Korrekt affaldssortering med henblik på videre behandling, genanvendelse eller bortskaffelse bidrager til at undgå negative påvirkninger af miljø og sundhed og muliggør genvinding af materialer, som produktet er fremstillet af. For detaljerede oplysninger om tilgængelige indsamlingssteder kontakt din lokale affaldsmyndighed eller butikken, hvor produktet blev købt.

Ελληνικά



Το προϊόν συμμορφώνεται με τις απαιτήσεις της Οδηγίας ΕΕ 2002/96/ΕΚ. Το σύμβολο του διαγραμμένου κάδου απορριμμάτων στη συσκευή υποδηλώνει ότι το προϊόν δεν πρέπει να απορρίπτεται μαζί με τα οικιακά απορρίμματα. Μετά τη χρήση, το προϊόν πρέπει να παραδίδεται σε σημείο συλλογής αποβλήτων ηλεκτρικού και ηλεκτρονικού εξοπλισμού ή να επιστρέφεται στον πωλητή. Η σωστή διαλογή αποβλήτων για επεξεργασία, ανάκτηση ή διάθεση συμβάλλει στην αποφυγή αρνητικών επιπτώσεων στο περιβάλλον και την υγεία και επιτρέπει την ανάκτηση των υλικών από τα οποία κατασκευάστηκε το προϊόν. Για λεπτομερείς πληροφορίες σχετικά με τα διαθέσιμα σημεία συλλογής, επικοινωνήστε με την τοπική υπηρεσία διαχείρισης αποβλήτων ή το κατάστημα αγοράς.

Български



Продуктът отговаря на изискванията на Директива ЕС 2002/96/ЕО. Символът на зачеркнат контейнер за отпадъци върху устройството означава, че продуктът не трябва да се изхвърля заедно с битовите отпадъци. След употреба продуктът трябва да се предаде в пункт за събиране на отпадъци от електрическо и електронно оборудване или да се върне на търговеца. Правилното разделно събиране на отпадъци за последваща обработка, оползотворяване или обезвреждане помага за предотвратяване на вредни въздействия върху околната среда и здравето и позволява възстановяване на материалите, от които е произведен продуктът. За подробна информация относно пунктовете за събиране се обърнете към местната служба по отпадъците или магазина, от който е закупен продуктът.

Hrvatski



Proizvod ispunjava zahtjeve Direktive EU 2002/96/EZ. Simbol prekrižene kante za otpad na uređaju označava da se proizvod ne smije odlagati zajedno s kućnim otpadom. Nakon uporabe proizvod treba predati na sabirno mjesto za otpadnu električnu i elektroničku opremu ili ga vratiti prodavatelju. Pravilno razvrstavanje otpada za daljnju obradu, oporabu ili zbrinjavanje pomaže u sprječavanju negativnih utjecaja na okoliš i zdravlje te omogućuje povrat materijala od kojih je proizvod izrađen. Za detaljne informacije obratite se lokalnoj službi za gospodarenje otpadom ili trgovini u kojoj je proizvod kupljen.

Polski



Produkt spełnia wymogi Zarządzenia EU 2002/96/EC. Symbol przekreślonego kosza znajdujący się na urządzeniu oznacza, że wyrobu nim oznaczonego nie wolno wyrzucać wraz z innymi odpadami gospodarstwa domowego. Po użyciu produktu należy oddać go do punktu zbiórki odpadów urządzeń elektrycznych i elektronicznych lub zwrócić go do sprzedawcy. Odpowiednia segregacja śmieci w celu późniejszej obróbki, odzysku lub zniszczenia przyczynia się do uniknięcia negatywnego wpływu na środowisko oraz zdrowie, tym samym umożliwia odzysk surowców, z których wykonano produkt. W celu uzyskania szczegółowych informacji dotyczących dostępnych punktów zbiórki odpadów należy zwrócić się do lokalnej służby oczyszczalni lub sklepu, gdzie produkt został zakupiony.

English



The product complies with the requirements of Directive EU 2002/96/EC. The crossed-out wheeled bin symbol on the device indicates that the product must not be disposed of with other household waste. After use, the product should be taken to a collection point for waste electrical and electronic equipment or returned to the seller. Proper waste segregation for subsequent processing, recovery, or disposal helps prevent negative impacts on the environment and human health and enables the recovery of materials used to manufacture the product. For detailed information about available collection points, please contact your local waste management service or the store where the product was purchased.

Deutsch



Das Produkt entspricht den Anforderungen der Richtlinie EU 2002/96/EG. Das Symbol der durchgestrichenen Mülltonne auf dem Gerät bedeutet, dass dieses Produkt nicht zusammen mit dem Hausmüll entsorgt werden darf. Nach Gebrauch ist das Produkt zu einer Sammelstelle für Elektro- und Elektronik-Altgeräte zu bringen oder beim Verkäufer zurückzugeben. Eine ordnungsgemäße Abfalltrennung zur späteren Verarbeitung, Verwertung oder Entsorgung trägt dazu bei, negative Auswirkungen auf Umwelt und Gesundheit zu vermeiden und ermöglicht die Wiedergewinnung von Rohstoffen. Für weitere Informationen wenden Sie sich bitte an Ihren örtlichen Entsorgungsdienst oder das Geschäft, in dem das Produkt gekauft wurde.

Français



Ce produit est conforme aux exigences de la directive UE 2002/96/CE. Le symbole de la poubelle barrée figurant sur l'appareil indique que ce produit ne doit pas être jeté avec les déchets ménagers. Après utilisation, il doit être déposé dans un point de collecte des déchets d'équipements électriques et électroniques ou retourné au vendeur. Une collecte sélective appropriée en vue du traitement, du recyclage ou de l'élimination contribue à prévenir les effets négatifs sur l'environnement et la santé et permet de récupérer les matériaux utilisés pour fabriquer le produit. Pour plus d'informations sur les points de collecte disponibles, veuillez contacter votre service local de gestion des déchets ou le magasin où le produit a été acheté.

Español



El producto cumple con los requisitos de la Directiva UE 2002/96/CE. El símbolo del contenedor tachado que aparece en el dispositivo indica que este producto no debe desecharse con los residuos domésticos. Después de su uso, debe llevarse a un punto de recogida de residuos de aparatos eléctricos y electrónicos o devolverse al vendedor. La correcta separación de residuos para su posterior tratamiento, reciclaje o eliminación ayuda a evitar efectos negativos sobre el medio ambiente y la salud y permite recuperar los materiales utilizados en la fabricación del producto. Para obtener información detallada sobre los puntos de recogida disponibles, póngase en contacto con su servicio local de gestión de residuos o con la tienda donde adquirió el producto.

Italiano



Il prodotto è conforme ai requisiti della Direttiva UE 2002/96/CE. Il simbolo del cassonetto barrato presente sul dispositivo indica che il prodotto non deve essere smaltito insieme ai rifiuti domestici. Dopo l'uso, deve essere conferito presso un punto di raccolta dei rifiuti di apparecchiature elettriche ed elettroniche oppure restituito al rivenditore. Una corretta raccolta differenziata per il successivo trattamento, recupero o smaltimento contribuisce a evitare effetti negativi sull'ambiente e sulla salute e consente il recupero dei materiali utilizzati per la produzione del prodotto. Per informazioni dettagliate sui punti di raccolta disponibili, rivolgersi al servizio locale di gestione dei rifiuti o al negozio dove è stato acquistato il prodotto.

Svenska



Produkten uppfyller kraven i EU-direktiv 2002/96/EG. Symbolen med en överkryssad soptunna på enheten innebär att produkten inte får slängas tillsammans med hushållsavfall. Efter användning ska produkten lämnas in på en insamlingsplats för avfall från elektrisk och elektronisk utrustning eller återlämnas till återförsäljaren. Korrekt sortering av avfall för vidare behandling, återvinning eller bortskaffande bidrar till att undvika negativa effekter på miljön och människors hälsa samt möjliggör återvinning av de material som produkten är tillverkad av. För mer information om tillgängliga insamlingsplatser, kontakta din lokala avfallshanteringstjänst eller butiken där produkten köptes.

Português



O produto cumpre os requisitos da Diretiva UE 2002/96/CE. O símbolo do contentor de lixo riscado presente no dispositivo indica que o produto não deve ser eliminado juntamente com os resíduos domésticos. Após a utilização do produto, este deve ser entregue num ponto de recolha de resíduos de equipamentos elétricos e eletrónicos ou devolvido ao vendedor. A correta separação de resíduos para posterior tratamento, valorização ou eliminação contribui para evitar impactos negativos no ambiente e na saúde humana, permitindo também a recuperação dos materiais utilizados no fabrico do produto. Para obter informações detalhadas sobre os pontos de recolha disponíveis, contacte o serviço local de gestão de resíduos ou a loja onde o produto foi adquirido.

Slovenčina



Výrobok spĺňa požiadavky smernice EÚ 2002/96/ES. Symbol prečiarknutého koša na zariadení znamená, že výrobok nesmie byť likvidovaný spolu s komunálnym odpadom. Po použití je potrebné výrobok odovzdať na zberné miesto elektroodpadu alebo vrátiť predajcovi. Správne triedenie odpadu na následné spracovanie, recykláciu alebo likvidáciu pomáha predchádzať negatívnym vplyvom na životné prostredie a zdravie a umožňuje získavanie použitých materiálov. Pre podrobné informácie kontaktujte miestne služby odpadového hospodárstva alebo predajňu, kde bol výrobok zakúpený.

Nederlands



Het product voldoet aan de eisen van Richtlijn EU 2002/96/EG. Het symbool van de doorgestreepte afvalcontainer op het apparaat betekent dat dit product niet met het huishoudelijk afval mag worden weggegooid. Na gebruik moet het product worden ingeleverd bij een inzamelpunt voor afgedankte elektrische en elektronische apparatuur of worden teruggebracht naar de verkoper. Een juiste afvalscheiding voor verdere verwerking, recycling of verwijdering helpt negatieve effecten op het milieu en de gezondheid te voorkomen en maakt het mogelijk om materialen te herwinnen. Voor gedetailleerde informatie over beschikbare inzamelpunten kunt u contact opnemen met uw lokale afvaldienst of de winkel waar het product is gekocht.

Čeština



Výrobek splňuje požadavky směrnice EU 2002/96/ES. Symbol přeškrtnuté popelnice na zařízení znamená, že výrobek nesmí být likvidován spolu s komunálním odpadem. Po použití je nutné výrobek odevzdat na sběrné místo pro elektroodpad nebo vrátit prodejci. Správné třídění odpadu pro následné zpracování, recyklaci nebo likvidaci pomáhá předcházet negativním dopadům na životní prostředí a zdraví a umožňuje získání použitých materiálů zpět. Pro podrobné informace kontaktujte místní služby odpadového hospodářství nebo prodejnu, kde byl výrobek zakoupen.

Română



Produsul respectă cerințele Directivei UE 2002/96/CE. Simbolul coșului de gunoi barat de pe dispozitiv indică faptul că produsul nu trebuie eliminat împreună cu deșeurile menajere. După utilizarea produsului, acesta trebuie predat la un punct de colectare a deșeurilor de echipamente electrice și electronice sau returnat vânzătorului. Colectarea selectivă corectă a deșeurilor pentru tratare, valorificare sau eliminare contribuie la evitarea impactului negativ asupra mediului și sănătății umane, permițând totodată recuperarea materialelor din care a fost fabricat produsul. Pentru informații detaliate privind punctele de colectare disponibile, vă rugăm să contactați serviciul local de salubritate sau magazinul de unde a fost achiziționat produsul.